전구 점등 / 점멸 경광등

전구 반사경 회전 경광등

		소형		소형	표준형			대형
형번		AUW-80B/BF	AUW-100B/BF	AUW–R100	AUW–R125	AUW–R125L	AUW–R150S	AUW–R180S
사용전압		AC110V / AC220V DC12V / DC24V		AC110V / AC220V / DC12V / DC24V / DC48V				AC110V / AC220V DC12V / DC24V
재질		그로브 – GPPS Body – ABS		그로브 – GPPS , Body – ABS			그로브 – GPPS Body – SUS 304	
외형 치수 (mm)	Outdia	Ø83	Ø104	Ø104	Ø125	Ø125	Ø155	Ø180
	Height	143	132	132	161	208	210	219
	Depth	-	-	-	-	-	-	-
부저음량		부저 없음		80dB	80dB	90dB	부저 없음	부저 없음
주문사양				자석 / 3음	자석 / 3음		더블 반사경 (고휘도)	
Page		p.51	p.51	p.53	p.53	p.54	p.54	p.54

LED 점등 / 점멸 경광등

다기능 LED 경광등

		소형	소형		표준형		
형번		AUW-L60B / BF	AUW–L80	AUW–L100	AUW–L125	AUW–L125L	AUW–L150S
사용전압		AC110V / AC220V DC12V / DC24V	AC110V / AC220V DC12V / DC24V	AC110V / AC220V / DC12V / DC24V / DC48V			AC110V / AC220V DC12V / DC24V
재질		그로브 – GPPS Body – ABS	그로브 – GPPS Body – ABS	그로브 – GPPS Body – ABS	그로브 – PC Body – ABS	그로브 – PC Body – ABS	그로브 – GPPS Body – SUS 304
외형 치수 (mm)	Outdia	Ø66	Ø83	Ø104	Ø125	Ø125	Ø155
	Height	119	143	132	161	208	210
	Depth	–	–	–	–	–	–
부저음량		부저 없음	80dB	80dB	80dB	90dB	부저 없음
주문사양				자석 / 3음	고휘도 자석 / 3음	고휘도	고휘도
Page		p.57	p.57	p.57	p.58	p.58	p.58

CAUTION LED 경고등

		소형	소형		표준형		
형번		AUW - CL60	AUW - CL80	AUW - CL100	AUW - CL125	AUW - CL125L	AUW - CL150S
사용전압		AC110V / AC220V DC12V / DC24V	AC110V / AC220V / DC12V / DC24V				
재질		그로브 – GPPS Body – ABS	그로브 – GPPS Body – ABS	그로브 – GPPS Body – ABS	그로브 – PC Body – ABS	그로브 – PC Body – ABS	그로브 – GPPS Body – SUS 304
외형 치수 (mm)	Outdia	Ø66	Ø83	Ø104	Ø125	Ø125	Ø155
	Height	119	143	132	161	208	210
	Depth	–	–	–	–	–	–
Page		p.60	p.60	p.60	p.61	p.61	p.61

AUW - B / BF

AUW-80B/BF

AUW-100B/BF

Nomenclature 형명식별법

AUW -	① 형식	–	② 동작	–	③ 전 압
전구 점등/ 점멸형	**80 :** Ø80 **100 :** Ø100		**B :** 점등 **BF :** 점멸		**110 :** AC110V **220 :** AC220V **12 :** DC12V **24 :** DC24V

전구타입으로 된 소형 점등 / 점멸형 경광등

공통 사양

- ⊙ 점등 점멸 표시등으로 내부구조가 비교적 간단하여 유지 보수가 용이
- ⊙ 기기의 오동작, 재료공급 및 중단 신호, 자동화 라인의 신호전달 표시에 적합
- ⊙ 부저 기능 없음
- ⊙ 재질 : **그로브** [GPPS] , **Body** [ABS]
- ⊙ 사용 주위 온도 : -25°C ~ +50°C

AUW-80B / AUW-80BF

⊙ 외경 80mm 소형 전구 점등/점멸형 경광등

MODEL	정격 전압	소비 전류	전 구	중량	색 상
AUW-80B 점등형	AC110V	0.05(A)	110V 10W	200g	● 적색(R) ● 황색(Y) ● 녹색(G) ● 청색(B)
	AC220V	0.03(A)	220V 10W	200g	
	DC12V	0.9(A)	12V 10W	200g	
	DC24V	0.5(A)	24V 10W	200g	
AUW-80BF 점멸형	AC110V	0.05(A)	110V 10W	209g	● 적색(R) ● 황색(Y) ● 녹색(G) ● 청색(B)
	AC220V	0.03(A)	220V 10W	209g	
	DC12V	0.9(A)	12V 10W	209g	
	DC24V	0.5(A)	24V 10W	209g	

AUW-100B / AUW-100BF

⊙ 외경 100mm 소형 전구 점등/점멸형 경광등

MODEL	정격 전압	소비 전류	전 구	중량	색 상
AUW-100B 점등형	AC110V	0.05(A)	110V 10W	327g	● 적색(R) ● 황색(Y) ● 녹색(G) ● 청색(B)
	AC220V	0.03(A)	220V 10W	327g	
	DC12V	0.9(A)	12V 10W	327g	
	DC24V	0.5(A)	24V 10W	327g	
AUW-100BF 점멸형	AC110V	0.05(A)	110V 10W	336g	● 적색(R) ● 황색(Y) ● 녹색(G) ● 청색(B)
	AC220V	0.03(A)	220V 10W	336g	
	DC12V	0.9(A)	12V 10W	336g	
	DC24V	0.5(A)	24V 10W	336g	

제품 외형도 단위: mm

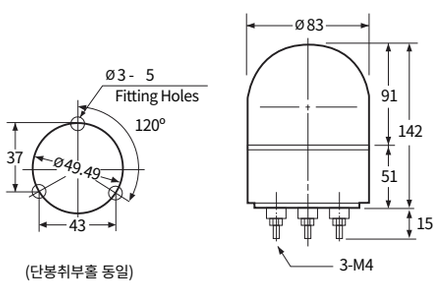

AUW-80B/BF

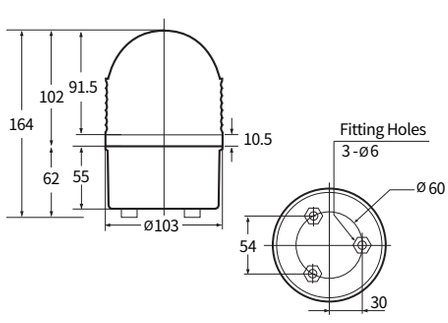

AUW-100B/BF

Nomenclature 형명식별법

AUW - R	① 형식	–	② 부저	–	③ 고휘도	④ 전 압
전구 반사경 회전	**100 :** Ø100 **125 :** Ø125 **125L :** Ø125 롱바디 **150S :** Ø150 SUS 바디 **180S :** Ø180 SUS 바디		**무표시 :** 없음 **AB :** 부저 **AM :** 멜로디음 **AS :** 싸이렌		**무표시 :** 표준 **H :** 고휘도	**110 :** AC110V **220 :** AC220V **12 :** DC12V **24 :** DC24V **48 :** DC48V

공통 사양

전구 타입의 회전 반사경 경광등

- ⊙ 특수 진공증착 처리한 반사경 사용으로 빛 발산 효과가 우수
- ⊙ 볼륨스위치 내장으로 회전속도 임의 조절가능
- ⊙ 회전등과 동시에 부져 싸이렌 및 멜로디 음 내장가능 (음량 Max. 90dB)
- ⊙ 내장부저는 기본 1음이고 주문사양으로 3음까지 가능
  AUW-R125L 모델은 3음이 기본
- ⊙ 제품 내부의 전환 스위치를 조정하여 AC 110V ↔ 220V 전환사용 가능
- ⊙ 마이크로칩을 사용하여 구조가 간단하고 외부 잡음에 영향을 받지 않음
- ⊙ 사용 주위 온도 : -25°C ~ +50°C
- ⊙ 재질 : **그로브** [GPPS] , **Body** [ABS] / [SUS 304] (AUW-R150S,180S 모델)

내장 부저 사양			
부 저 음	부저 출력	음 색	
부 저 AB	최대 5W 최대 음량 Max. 90dB	기본음	삐 ~~~ 삐
		주문사양 추가음	삐~삐~삐 딩동딩동
멜로디 AM		기본음	엘리제를 위하여
		주문사양 추가음	즐거운 나의 집 런던다리가 무너지네
싸이렌 AS		기본음	긴급
		주문사양 추가음	응급 화재

모델별 특징

모 델	외 경	바디	반사경	고휘도 타입	특 징
AUW - R100	Ø100	ABS	싱글	없음	자석부착 옵션 , 차량용 시가잭 옵션 (DC12V 전용)
AUW - R125	Ø125	ABS	싱글	없음	자석부착 옵션 , 차량용 시가잭 옵션 (DC12V 전용) 보이스음 (음성신호 추가기능) 가능
AUW - R125L	Ø125	ABS 롱바디	싱글	없음	음 내장 타입 기본 3음 , 보이스음 (음성신호 추가기능) 가능
AUW - R150S	Ø150	SUS	싱글 / 더블	있음	
AUW - R180S	Ø180	SUS	더블	없음	

AUW-R100

자석타입 &
차량용 시가잭 옵션
(DC 12V 전용)

AUW-R125MC

AUW-R100

전구 반사경 회전 경광등

- ⊙ 외경 100mm 소형 전구 반사경 회전 경광등
- ⊙ 자석 부착옵션 및 차량용 시가잭 옵션 가능함 (DC12V 전용)
- ⊙ 재질 : **그로브** [GPPS] , **Body** [ABS]

MODEL	정격 전압	소비 전류	전 구	중량	색상
AUW-R100	AC110V	0.17(A)	12V 10W	514g	● 적색(R) ● 황색(Y) ● 녹색(G) ● 청색(B)
	AC220V	0.09(A)	12V 10W	514g	
	DC12V	0.8(A)	12V 10W	294g	
	DC24V	0.4(A)	24V 10W	294g	
	DC48V	0.2(A)	48V 10W	339g	

제품 외형도

단위: mm

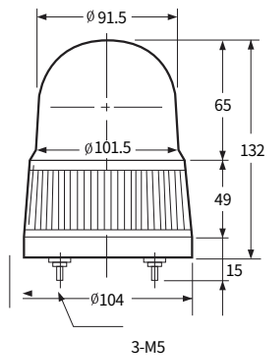

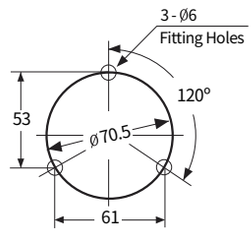

※ 선의종류 : 1.25조작선

AUW-R125

AUW-R125

전구 반사경 회전 경광등

- ⊙ 외경 125mm 표준형 전구 반사경 회전 경광등
- ⊙ 부저 내장시 하단에 브라게트 부착됨
- ⊙ 자석 부착옵션 및 차량용 시가잭 옵션 가능함 (DC12V 전용)
- ⊙ 주문사양으로 보이스음 (음성 신호기능 추가) 가능함
- ⊙ 재질 : **그로브** [GPPS] , **Body** [ABS]

MODEL	정격 전압	소비 전류	전 구	중 량	색 상
AUW-R125	AC110V	0.18(A)	12V 15W	980g	● 적색(R) ● 황색(Y) ● 녹색(G) ● 청색(B) ○ 백색(W)
	AC220V	0.09(A)	12V 15W	980g	
	DC12V	1.4(A)	12V 15W	405g	
	DC24V	0.7(A)	24V 15W	405g	
	DC48V	0.38(A)	48V 15W	450g	

제품 외형도

단위: mm

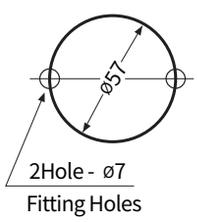

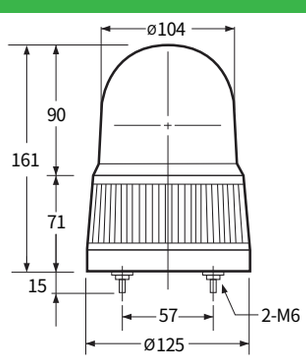

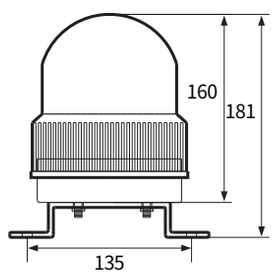

브라게트 부착시

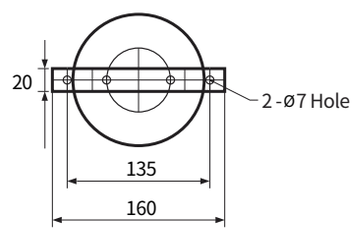

AUW-R125L

전구 반사경 회전 경광등

- 외경 125mm 표준형 전구 반사경 회전 경광등 롱바디 타입
- 부저 내장시 기본 3음 하단에 브라게트 부착
- 주문사양으로 보이스음 (음성 신호기능 추가) 가능함
- 재질 : **그로브** [GPPS] , **Body** [ABS]

MODEL	정격 전압	소비 전류	전 구	중 량	색 상
AUW-R125L	AC110V	0.18(A)	12V 15W	1124g	● 적색(R) ● 황색(Y) ● 녹색(G) ● 청색(B) ○ 백색(W)
	AC220V	0.09(A)	12V 15W	1124g	
	DC12V	1.4(A)	12V 15W	547g	
	DC24V	0.7(A)	24V 15W	547g	
	DC48V	0.38(A)	48V 15W	592g	

제품 외형도

단위: mm

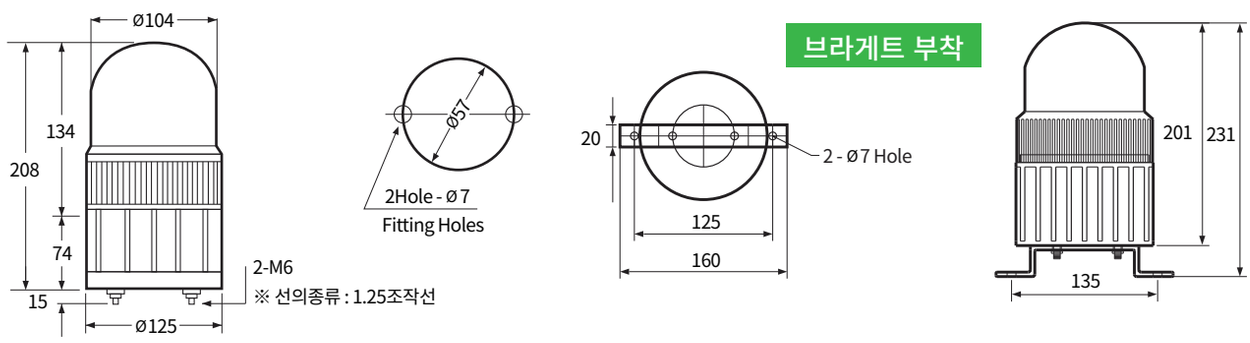

AUW-R150S

AUW-R150S

전구 반사경 회전 경광등

- 외경 150mm 표준형 전구 반사경 회전 경광등
- 스텐(SUS304) 바디 사용으로 충격에 강하고 내식성이 우수
- 반사경은 싱글 , 더블 (고휘도) 두가지 타입이 있음
- 재질 : **그로브** [GPPS] , **Body** [SUS 304]

싱글 반사경 (일반)

MODEL	정격 전압	소비 전류	전 구	중 량	색 상
AUW-R150S	AC110V	0.18(A)	12V 15W	1444g	● 적색(R) ● 황색(Y) ● 녹색(G) ● 청색(B)
	AC220V	0.09(A)	12V 15W	1444g	
	DC12V	1.4(A)	12V 15W	882g	
	DC24V	0.7(A)	24V 15W	882g	
	DC48V	0.38(A)	48V 15W	927g	

더블 반사경 (고휘도)

MODEL	정격 전압	소비 전류	전 구	중 량	색 상
AUW-R150SH	AC110V	0.3(A)	12V 35W	1470g	● 적색(R) ● 황색(Y) ● 녹색(G) ● 청색(B)
	AC220V	0.18(A)	12V 35W	1470g	
	DC12V	3(A)	12V 35W	908g	
	DC24V	1.5(A)	24V 35W	908g	

AUW-R150SH
(고휘도)

제품 외형도

단위: mm

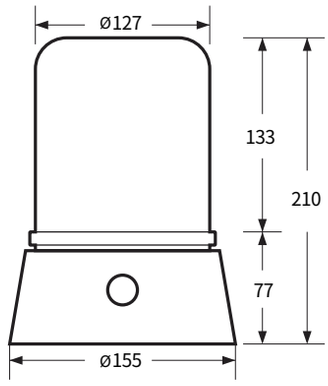

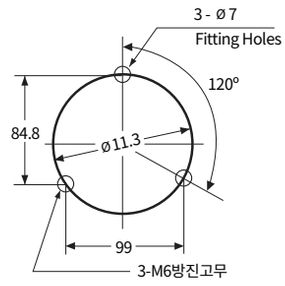

AUW-R180S

전구 반사경 회전 경광등

- ⊙ 외경 180mm 표준형 전구 반사경 회전 경광등
- ⊙ 스텐(SUS304) 바디 사용으로 충격에 강하고 내식성이 우수
- ⊙ 반사경은 더블 타입이 기본

MODEL	정격 전압	소비 전류	전 구	중량	색상
AUW-R180S (더블 반사경)	AC110V	0.3(A)	12V 35W	1832g	● 적색(R) ● 황색(Y) ● 녹색(G) ● 청색(B)
	AC220V	0.18(A)	12V 35W	1832g	
	DC12V	3(A)	12V 35W	1266g	
	DC24V	1.5(A)	24V 35W	1266g	

AUW-R180S

제품 외형도

단위: mm

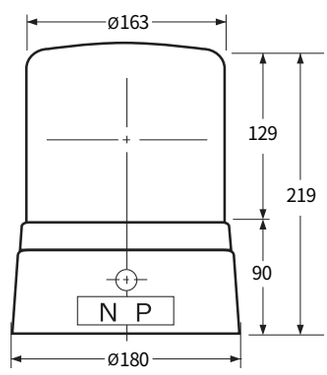

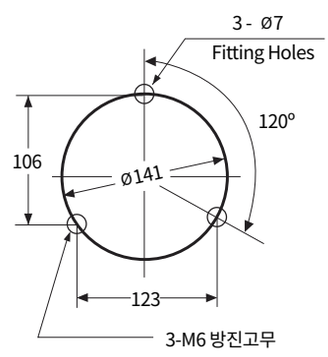

MEMO

AUW-L Series

Nomenclature 형명식별법

AUW - L	①	–	②	–	③	–	④
	형식		부저		고휘도		전 압
LED 경광등	**60 :** Ø60 **80 :** Ø80 **100 :** Ø100 **125 :** Ø125 **125L :** Ø125 롱바디 **150S :** Ø150 SUS 바디		**무표시 :** 없음 **AB :** 부저 **AM :** 멜로디음 **AS :** 싸이렌		**무표시 :** 표준 **H :** 고휘도		**110 :** AC110V **220 :** AC220V **12 :** DC12V **24 :** DC24V **48 :** DC48V

공통 사양

LED 경광등

- ⊙ AUW-L60타입은 점등 점멸형 경광등으로 부저 내장 없음
  다른 모델은 다기능 LED 경광등으로 4가지 동작을 선택가능함
  다기능 LED은 내장된 마이크로칩을 사용하여 점등 / 점멸-회전 / 점멸 / 회전 4가지 동작을 선택하여 사용가능
- ⊙ 진동이 심하거나 전구교환이 어려운 장소에 사용하기 적합
- ⊙ 고휘도 LED 소자를 사용하여 빛의 발산효과가 우수
- ⊙ 전자회로 기판을 사용하여 수명이 반 영구적임
- ⊙ 제품 내부 기판의 핀을 조정하여 AC110V - AC220V 전환사용 가능
- ⊙ 내장부저는 기본 1음이고 주문사양으로 3음까지 가능 (표 참조)
  AUW-L125L 모델은 3음이 기본
- ⊙ 사용 주위 온도 : -25°C ~ +50°C
- ⊙ 재질 : **그로브** [GPPS] / [PC] (AUW-L125, L125L모델)
  Body [ABS] / [SUS 304] (AUW-L150S모델)

내장 부저 사양			
부 저 음	부저 출력	음 색	
부 저 AB	최대 5W 최대 음량 Max. 90dB	기본음	삐 ~~~ 삐
		주문사양 추가음	삐~삐~삐 딩동딩동
멜로디 AM		기본음	엘리제를 위하여
		주문사양 추가음	즐거운 나의 집 런던다리가 무너지네
싸이렌 AS		기본음	긴급
		주문사양 추가음	응급 화재

모델별 특징

모 델	특 징
AUW - L60	점등 /점멸형, 부저 내장 없음
AUW - L80	
AUW - L100	자석부착 , 차량용 시가잭 (DC12V 전용) 옵션 가능
AUW - L125	자석부착 , 차량용 시가잭 , 고휘도 가능
AUW - L125L	롱바디 타입 , 고휘도 , 보이스음 옵션 가능
AUW - L150S	SUS 바디 타입 , 고휘도 가능

? LED DIP 스위치 조정법

램프 내부 DIP 스위치
점등 / 점멸-회전 / 점멸 / 회전 4가지 동작 중 선택하여 사용가능

DIP/SW	1 2	1 2	1 2	1 2
DIP 스위치				
ON		■	■	■ ■
OFF	■ ■	■	■	
동 작	점등	회전	회전/점멸	점멸

AUW-L Series

LED 점등 / 점멸 경광등

AUW - L60 - ① - ②

LED 점등 /점멸 경광등 | ① 동작 | ② 전압

① 동작
- **B** : 점등
- **BF** : 점멸

② 전압
- **110** : AC110V
- **220** : AC220V
- **12** : DC12V
- **24** : DC24V

AUW-L60B / AUW-L60BF

LED 점등 / 점멸형 경광등

제품 외형도

단위: mm

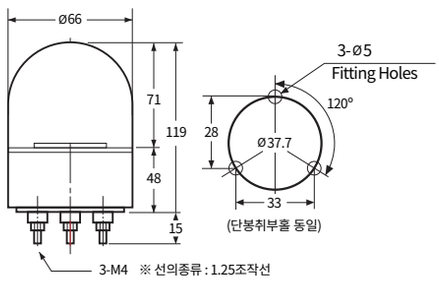

- ⊙ 외경 60mm 소형 LED 점등 / 점멸형 경광등
- ⊙ 재질 : **그로브** [GPPS] , **Body** [ABS]

MODEL	정격 전압	소비 전류	LED EA	중량	색상
AUW-L60B AUW-L60BF	AC110V	0.01(A)	16EA	157g	● 적색(R) ● 황색(Y) ● 녹색(G) ● 청색(B)
	AC220V	0.02(A)	16EA	157g	
	DC12V	0.09(A)	16EA	129g	
	DC24V	0.15(A)	16EA	129g	

AUW-L80

다기능 LED 경광등

- ⊙ 외경 80mm 소형 다기능 LED 경광등
- ⊙ 재질 : **그로브** [GPPS] , **Body** [ABS]

MODEL	정격 전압	소비 전류	LED EA	중량	색상
AUW-L80	AC110V	0.02(A)	24EA	373g	● 적색(R) ● 황색(Y) ● 녹색(G) ● 청색(B)
	AC220V	0.03(A)	24EA	373g	
	DC12V	0.13(A)	24EA	296g	
	DC24V	0.21(A)	24EA	296g	

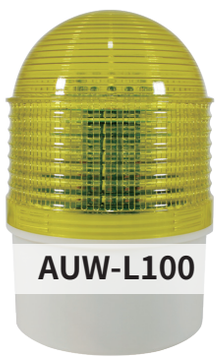

AUW-L100

다기능 LED 경광등

- ⊙ 외경 100mm 소형 다기능 LED 경광등
- ⊙ 자석 부착옵션 및 차량용 시가잭 옵션 가능함 (DC12V 전용)
- ⊙ 재질 : **그로브** [GPPS] , **Body** [ABS]

MODEL	정격 전압	소비 전류	LED EA	중량	색상
AUW-L100	AC110V	0.03(A)	54EA	455g	● 적색(R) ● 황색(Y) ● 녹색(G) ● 청색(B)
	AC220V	0.06(A)	54EA	455g	
	DC12V	0.11(A)	54EA	269g	
	DC24V	0.23(A)	54EA	275g	
	DC48V	0.38(A)	54EA	314g	

제품 외형도

단위: mm

AUW-L80

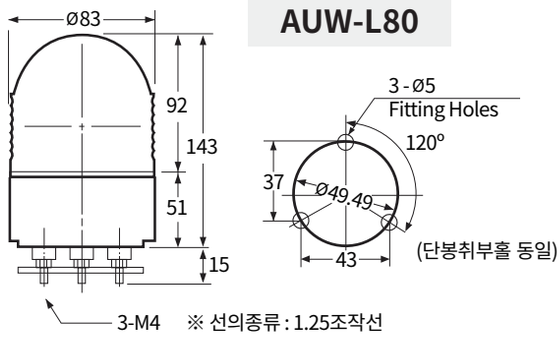

AUW-L100

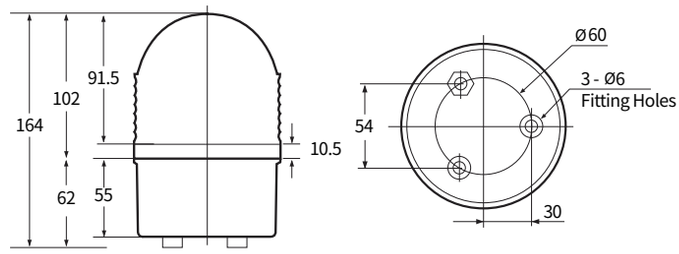

AUW-L125

다기능 LED 경광등

- ⊙ 외경 125mm 표준형 다기능 LED 경광등
- ⊙ 부저 내장시 하단에 브라케트 부착됨
- ⊙ LED 밝기 표준형 및 고휘도 2가지 타입
- ⊙ 자석 부착옵션 및 차량용 시가잭 옵션 가능함 (DC12V 전용)
- ⊙ 재질 : **그로브** [PC] , **Body** [ABS]

MODEL	정격 전압	소비 전류 고휘도 / 표준형	LED EA 고휘도 / 표준형	중량 고휘도 / 표준형	색상
AUW-L125 AUW-L125H	AC110V	0.05 / 0.03(A)	90 / 54EA	646g / 623g	● 적색(R) ● 주황색(O) ● 녹색(G) ● 청색(B)
	AC220V	0.1 / 0.06(A)	90 / 54EA	646g / 623g	
	DC12V	0.19 / 0.11(A)	90 / 54EA	370g / 347g	
	DC24V	0.38 / 0.23(A)	90 / 54EA	370g / 347g	
	DC48V	0.66 / 0.38(A)	90 / 54EA	415g / 373g	

AUW-L125L

다기능 LED 경광등

- ⊙ 외경 125mm 롱바디 표준형 다기능 LED 경광등
- ⊙ 부저 내장시 기본 3음 , 최대 음량 Max. 100dB
- ⊙ 부저 내장시 하단에 브라케트 부착됨
- ⊙ LED 밝기 표준형 및 고휘도 2가지 타입
- ⊙ 주문사양으로 보이스음 (음성 신호기능 추가) 가능함
- ⊙ 재질 : **그로브** [PC] , **Body** [ABS]

MODEL	정격 전압	소비 전류 고휘도 / 표준형	LED EA 고휘도 / 표준형	중량 고휘도 / 표준형	색상
AUW-L125L AUW-L125LH	AC110V	0.05 / 0.03(A)	90 / 54EA	1197g /1174g	● 적색(R) ● 주황색(O) ● 녹색(G) ● 청색(B)
	AC220V	0.1 / 0.06(A)	90 / 54EA	1197g /1174g	
	DC12V	0.19 / 0.11(A)	90 / 54EA	917g /894g	
	DC24V	0.38 / 0.23(A)	90 / 54EA	917g /894g	
	DC48V	0.66 / 0.38(A)	90 / 54EA	962g /920g	

AUW-L150S

AUW-L150S

다기능 LED 경광등

- ⊙ 외경 150mm SUS 바디 표준형 다기능 LED 경광등
- ⊙ 특수 줄무늬를 넣은 폴리스틸렌 그로브를 사용하여 경량이면서도 충격에 강하고 바디는 스텐(SUS304)구조로 충격에 강하며 내식성이 우수
- ⊙ LED 밝기 표준형 및 고휘도 2가지 타입
- ⊙ 재질 : **그로브** [GPPS] , **Body** [SUS304]

MODEL	정격 전압	소비 전류	LED EA	중 량	색 상
AUW-L150S 표준형	AC110V	0.03(A)	54EA	1179g	● 적색(R) ● 주황색(O) ● 녹색(G) ● 청색(B)
	AC220V	0.06(A)	54EA	1179g	
	DC12V	0.11(A)	54EA	880g	
	DC24V	0.23(A)	54EA	880g	
	DC48V	0.38(A)	54EA	880g	

MODEL	정격 전압	소비 전류	LED EA	중 량	색 상
AUW-L150SH 고휘도	AC110V	0.05(A)	90EA	1202g	● 적색(R) ● 주황색(O) ● 녹색(G) ● 청색(B)
	AC220V	0.1(A)	90EA	1202g	
	DC12V	0.19(A)	90EA	903g	
	DC24V	0.38(A)	90EA	903g	
	DC48V	0.66(A)	90EA	922g	

제품 외형도

단위: mm

AUW-L125

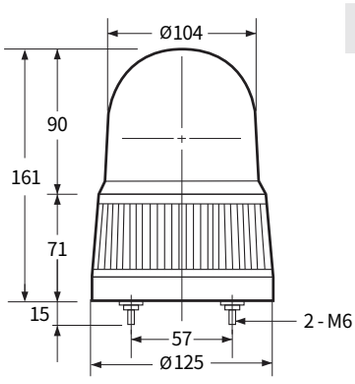

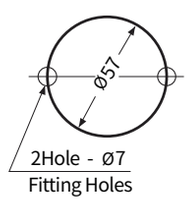

AUW-L125L

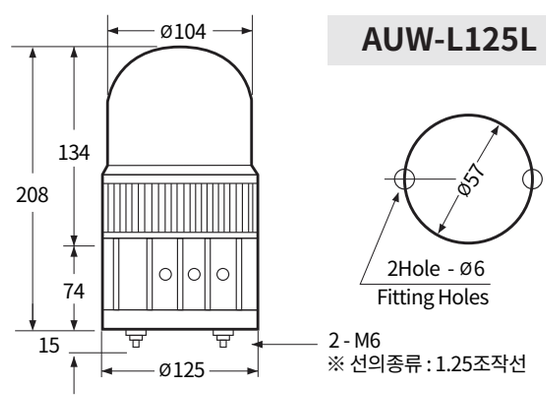

AUW-L150S

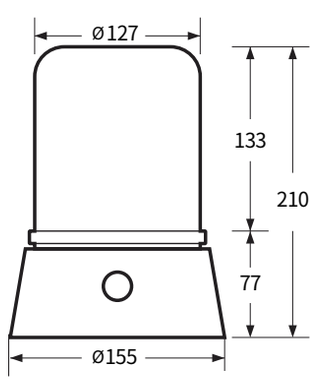

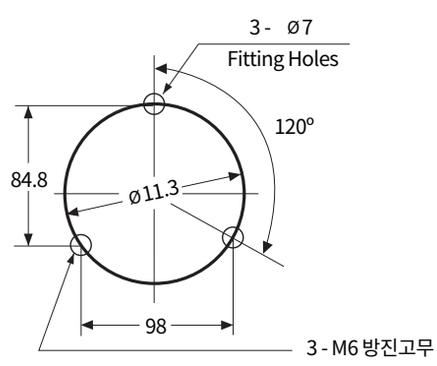

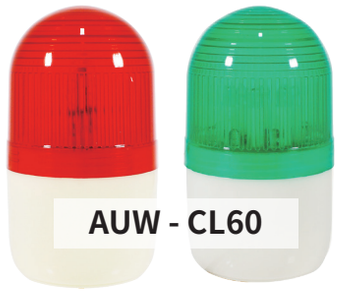

AUW - CL60

AUW - CL80

AUW - CL100

AUW - CL100

Nomenclature 형명식별법

AUW - CL –	① 형식	–	② 전 압
CAUTION LED LED 경고등	**60** : Ø60 **80** : Ø80 **100** : Ø100 **125** : Ø125 **125L** : Ø125 롱바디 **150S** : Ø150 SUS바디		**110** : AC110V **220** : AC220V **12** : DC12V **24** : DC24V

AUW - CL60

CAUTION LED 경고등

⊙ 외경 60mm 소형 LED 경고등
⊙ 재질 : **그로브** [GPPS] , **Body** [ABS]
⊙ 사용 주위 온도 : -25°C ~ +50°C

MODEL	정격 전압	중 량	색 상
AUW - CL60	AC110V/220V	147g	● 적색(R) ● 황색(Y) ● 녹색(G) ● 청색(B)
	DC12V/24V	127g	

AUW - CL80

CAUTION LED 경고등

⊙ 외경 80mm 소형 LED 경고등
⊙ 재질 : **그로브** [GPPS] , **Body** [ABS]
⊙ 사용 주위 온도 : -25°C ~ +50°C

MODEL	정격 전압	중 량	색 상
AUW - CL80	AC110V/220V	204g	● 적색(R) ● 황색(Y) ● 녹색(G) ● 청색(B)
	DC12V/24V	184g	

AUW - CL100

CAUTION LED 경고등

⊙ 외경 100mm 소형 LED 경고등
⊙ 재질 : **그로브** [GPPS] , **Body** [ABS]
⊙ 사용 주위 온도 : -25°C ~ +50°C

MODEL	정격 전압	중 량	색 상
AUW - CL100	AC110V/220V	260g	● 적색(R) ● 황색(Y) ● 녹색(G) ● 청색(B)
	DC12V/24V	240g	

제품 특징

⊙ LED 타입으로 주로 경고등으로 사용

⊙ AUW - CL100 모델은 자석 부착 옵션 및 차량용 시가잭 옵션 가능함 (DC12V 전용)

⊙ 외형 사이즈는 AUW - L 시리즈와 같음 도면 참조 P.57

AUW - CL125

CAUTION LED 경고등

- 외경 125mm 표준형 LED 경고등
- 자석 부착옵션 및 차량용 시가잭 옵션 가능함 (DC12V 전용)
- 재질 : **그로브** [PC] , **Body** [ABS]
- 사용 주위 온도 : -25°C ~ +50°C

MODEL	정격 전압	중 량	색 상
AUW - CL125	AC110V/220V	328g	적색(R) 황색(Y) 녹색(G) 청색(B)
	DC12V/24V	303g	

AUW - CL125L

CAUTION LED 경고등

- 외경 125mm 롱바디 표준형 LED 경고등
- 재질 : **그로브** [PC] , **Body** [ABS]
- 사용 주위 온도 : -25°C ~ +50°C

MODEL	정격 전압	중 량	색 상
AUW - CL125L	AC110V/220V	467g	적색(R) 황색(Y) 녹색(G) 청색(B)
	DC12V/24V	442g	

AUW - CL150S

CAUTION LED 경고등

- 외경 150mm SUS 바디 표준형 LED 경고등
- 재질 : **그로브** [GPPS] , **Body** [SUS304]
- 사용 주위 온도 : -25°C ~ +50°C

MODEL	정격 전압	중 량	색 상
AUW - CL150S	AC110V/220V	871g	적색(R) 황색(Y) 녹색(G) 청색(B)
	DC12V/24V	846g	

제품 특징

- LED 타입으로 주로 경고등으로 사용
- AUW - CL125 모델은 자석 부착 옵션 및 차량용 시가잭 옵션 가능함 (DC12V 전용)
- 외형 사이즈는 AUW - L 시리즈와 같음 도면 참조 P.58